見積参考資料

工事名　Ｒ３馬土　平地すべり　つ・一宇平　山腹水路工事

◇経費情報◇

工種区分	砂防・地すべり等工事
単価地区	美馬３
施工地域・工事場所	一般交通影響有り（２）－２
前金支出割合	補正を行わない
契約保証	金銭的保証
現場環境改善費	計上しない

注意

「見積参考資料」は入札参加者の迅速で適正な工事費の見積りのための一資料であり、請負契約を拘束するものではない。

設計内訳書（本01）

工事名	Ｒ３馬土　平地すべり　つ・一宇平　山腹水路工事	事業区分 工事区分	砂防･地すべり対策 斜面対策

工事区分・工種・種別・細別	規格	単位	数量	単価	金額	数量・金額増減	摘要
斜面対策		式	1				
砂防土工		式	1				
掘削工		式	1				
掘削	土質:土砂,施工方法:現場制約あり	m3	40				単　1号
山腹水路工		式	1				
山腹明暗渠工		式	1				
山腹ｺﾙｹﾞｰﾄﾌﾘｭｰﾑ明暗渠 1工区本線　B-900*800　t=1.6mm	管規格:φ100,表面ｺﾝｸﾘｰﾄ規格:各種,表面ｺﾝｸﾘｰﾄ規格:18-8-25BBorN	m	11				単　2号
山腹ｺﾙｹﾞｰﾄﾌﾘｭｰﾑ明暗渠 2工区本線　B-1000*850　t=1.6mm	管規格:φ100,表面ｺﾝｸﾘｰﾄ規格:各種,表面ｺﾝｸﾘｰﾄ規格:18-8-25BBorN	m	18				単　3号
資機材搬入搬出		日	5				単　4号
構造物撤去工		式	1				
構造物取壊し工		式	1				
ｺﾝｸﾘｰﾄ構造物取壊し		m3	2				単　5号
山腹ｺﾙｹﾞｰﾄﾌﾘｭｰﾑ撤去		m	29				単　6号

設計内訳書（本01）

工事名	Ｒ３馬土　平地すべり　つ・一宇平　山腹水路工事	事業区分 工事区分	砂防･地すべり対策 斜面対策

工事区分・工種・種別・細別	規格	単位	数量	単価	金額	数量・金額増減	摘要
運搬処理工		式	1				
殻運搬 CO殻		m3	2				単　7号
殻処分 CO殻		m3	2				単　8号
殻処分 鉄くず・スクラップ控除		t	1.5				単　9号
現場発生品運搬		t	1.5				単　10号
仮設工		式	1				
工事用道路工		式	1				
ﾓﾉﾚｰﾙ仮設・撤去		m	70				単　11号
交通管理工		式	1				
交通誘導警備員 B		人日	10				単　12号
直接工事費		式	1				
共通仮設		式	1				
共通仮設費（率計上）		式	1				

設計内訳書（本01）

工事名	Ｒ３馬土　平地すべり　つ・一宇平　山腹水路工事	事業区分 工事区分	砂防･地すべり対策 斜面対策

工事区分・工種・種別・細別	規格	単位	数量	単価	金額	数量・金額増減	摘要
純工事費		式	1				
現場管理費		式	1				
工事原価		式	1				
一般管理費等		式	1				
工事価格		式	1				
消費税額及び地方消費税額		式	1				
工事費計		式	1				

1次単価表

単価使用年月	2021.10
歩掛適用年月	2021.10
労務調整係数	1.000-00000　0.0　0

単　1号	掘削	土質:土砂,施工方法:現場制約あり	単位	m3	単位数量	1	単価	

名称・規格	条件	単位	数量	単価	金額	摘要
掘削	土砂,現場制約あり	m3	1			
合計						
単価						円／m3

1次単価表

単価使用年月	2021.10
歩掛適用年月	2021.10
労務調整係数	1.000-00000　0.0　0

単　2号	山腹ｺﾙｹﾞｰﾄﾌﾘｭｰﾑ明暗渠 1工区本線　B-900*800　t=1.6mm	管規格:φ100,表面ｺﾝｸﾘｰﾄ規格:各種,表面ｺﾝｸﾘｰﾄ規格:18-8-25BBorN	単位	m	単位数量	10	単価	

名称・規格	条件	単位	数量	単価	金額	摘要
山腹ｺﾙｹﾞｰﾄﾌﾘｭｰﾑ明暗渠	50m以下,1.0を超え2.0m2以下,標準	m	10			単　13号
水路工各種材料費	無し,有り,RC-40,3.1m3/10m,有り,15.6m2/10m,無し	m	10			単　14号
ｺﾝｸﾘｰﾄ	小型構造物,ｸﾚｰﾝ車打設,18-8-25(高炉),一般養生,打設高約17m以下、距離約17m以下,標準,全ての費用	m3	0.8			
型枠	一般型枠,小型構造物	m2	2			
目地板	瀝青繊維質目地板t=10	m2	0.08			
再生ｸﾗｯｼｬｰﾗﾝ RC-40		m3	0.8			
合計						
単価						円／m

1次単価表

単価使用年月	2021.10
歩掛適用年月	2021.10
労務調整係数	1.000-00000　0.0　0

単　3号	山腹ｺﾙｹﾞｰﾄﾌﾘｭｰﾑ明暗渠 2工区本線　B-1000*850　t=1.6mm	管規格:φ100,表面ｺﾝｸﾘｰﾄ規格:各種,表面ｺﾝｸﾘｰﾄ規格:18-8-25BBorN	単位	m	単位数量	10	単価	

名称・規格	条件	単位	数量	単価	金額	摘要
山腹ｺﾙｹﾞｰﾄﾌﾘｭｰﾑ明暗渠	50m以下,1.0を超え2.0m2以下,標準	m	10			単　15号
水路工各種材料費	無し,有り,RC-40,3.4m3/10m,有り,16.5m2/10m,無し	m	10			単　16号
ｺﾝｸﾘｰﾄ	小型構造物,人力打設,18-8-25(高炉),一般養生,無し,全ての費用	m3	0.8			
型枠	一般型枠,小型構造物	m2	2			
目地板	瀝青繊維質目地板t=10	m2	0.08			
再生ｸﾗｯｼｬｰﾗﾝ RC-40		m3	0.8			
合計						
単価						円／m

1次単価表

単価使用年月	2021.10
歩掛適用年月	2021.10
労務調整係数	1.000-00000　0.0　0

単　4号	資機材搬入搬出		単位	日	単位数量	1	単価	
名称・規格		条件	単位	数量	単価	金額	摘要	
ﾗﾌﾃﾚｰﾝｸﾚｰﾝ[油圧伸縮ｼﾞﾌﾞ型] 4.9t吊			日	1				
合計								
単価							円／日	

1次単価表

単価使用年月	2021.10
歩掛適用年月	2021.10
労務調整係数	1.000-00000　0.0　0

単　5号	ｺﾝｸﾘｰﾄ構造物取壊し		単位	m3	単位数量	1	単価	
名称・規格		条件	単位	数量	単価	金額	摘要	
構造物とりこわし		無筋構造物,人力施工,無し,無し	m3	1			単　17号	
合計								
単価							円／m3	

1次単価表

単価使用年月	2021.10
歩掛適用年月	2021.10
労務調整係数	1.000-00000　0.0　0

単　6号	山腹ｺﾙｹﾞｰﾄﾌﾘｭｰﾑ撤去		単位	m	単位数量	1	単価	

名称・規格	条件	単位	数量	単価	金額	摘要
山腹ｺﾙｹﾞｰﾄﾌﾘｭｰﾑ撤去		m	1			山腹ｺﾙｹﾞｰﾄﾌﾘｭｰﾑ据付の50%
合計						
単価						円／m

1次単価表

単価使用年月	2021.10
歩掛適用年月	2021.10
労務調整係数	1.000-00000　0.0　0

単　7号	殻運搬 CO殻		単位	m3	単位数量	1	単価	

名称・規格	条件	単位	数量	単価	金額	摘要
殻運搬	ｺﾝｸﾘｰﾄ(無筋)構造物とりこわし,機械積込,無し,34.3km以下,全ての費用	m3	1			
合計						
単価						円／m3

１次単価表

単価使用年月	2021.10
歩掛適用年月	2021.10
労務調整係数	1.000-00000　0.0　0

単　8号	殻処分 CO殻		単位	m3	単位数量	1	単価	
名称・規格		条件	単位	数量	単価	金額	摘要	
処分費(t)			t	2.35			単　18号	
合計								
単価							円／m3	

１次単価表

単価使用年月	2021.10
歩掛適用年月	2021.10
労務調整係数	1.000-00000　0.0　0

単　9号	殻処分 鉄くず・スクラップ控除		単位	t	単位数量	1	単価	
名称・規格		条件	単位	数量	単価	金額	摘要	
処分費(t)			t	1			単　19号	
合計								
単価							円／t	

1次単価表

単価使用年月	2021.10
歩掛適用年月	2021.10
労務調整係数	1.000-00000　0.0　0

単　10号	現場発生品運搬		単位	t	単位数量	1.5	単価	

名称・規格	条件	単位	数量	単価	金額	摘要
現場発生品･支給品運搬	ｸﾚｰﾝ装置付2t級2t吊,60.0km以下,1.1t超1.5t以下	回	1			
合計						
単価						円／t

1次単価表

単価使用年月	2021.10
歩掛適用年月	2021.10
労務調整係数	1.000-00000　0.0　0

単　11号	ﾓﾉﾚｰﾙ仮設・撤去		単位	m	単位数量	70	単価	

名称・規格	条件	単位	数量	単価	金額	摘要
ﾓﾉﾚｰﾙ仮設・撤去		m	70			単　20号
ﾓﾉﾚｰﾙ運転		日	0.5			単　21号
ﾓﾉﾚｰﾙ賃借料金 動力車　500kg/45°　30日以内		台	1			
ﾓﾉﾚｰﾙ賃借料金 土木箱代車　500kg/45°　30日以内		台	1			
ﾓﾉﾚｰﾙ賃借料金 ﾚｰﾙ賃料　500kg/45°　30日以内		m	70			
合計						
単価						円／m

１次単価表

単価使用年月	2021.10
歩掛適用年月	2021.10
労務調整係数	1.000-00000　0.0　0

単　12号	交通誘導警備員 B		単位	人日	単位数量	1	単価	

名称・規格	条件	単位	数量	単価	金額	摘要
交通誘導警備員B		人日	1			単　22号
合計						
単価						円／人日

２次単価表

単価使用年月	2021.10
歩掛適用年月	2021.10
労務調整係数	1.000-00000　0.0　0

単　13号	山腹ｺﾙｹﾞｰﾄﾌﾘｭｰﾑ明暗渠	50m以下,1.0を超え2.0m2以下,標準	単位	m	単位数量	10	単価	

名称・規格	条件	単位	数量	単価	金額	摘要
土木一般世話役		人				
特殊作業員		人				
普通作業員		人				
ｺﾙｹﾞｰﾄﾌﾘｭｰﾑ コルゲートU字フリューム　B900*800		m	10			
暗渠排水管 暗渠排水管　φ100		m	10.1			
ﾊﾞｯｸﾎｳ運転	標準	日	0.806			単　23号
諸雑費(率+まるめ)		式	1			
合計						
単価						円／m

２次単価表

単価使用年月	2021.10
歩掛適用年月	2021.10
労務調整係数	1.000-00000　0.0　0

単　14号	水路工各種材料費	無し,有り,RC-40,3.1m3/10m,有り,15.6m2/10m,無し	単位	m	単位数量	10	単価	

名称・規格	条件	単位	数量	単価	金額	摘要
再生ｸﾗｯｼｬｰﾗﾝ RC-40		m3	3.72			
遮水ｼｰﾄ ゴム系　t=1mm		m2	17.16			
諸雑費(まるめ)		式	1			
合計						
単価						円／m

２次単価表

単価使用年月	2021.10
歩掛適用年月	2021.10
労務調整係数	1.000-00000　0.0　0

単　15号	山腹ｺﾙｹﾞｰﾄﾌﾘｭｰﾑ明暗渠	50m以下,1.0を超え2.0m2以下,標準	単位	m	単位数量	10	単価	

名称・規格	条件	単位	数量	単価	金額	摘要
土木一般世話役		人				
特殊作業員		人				
普通作業員		人				
ｺﾙｹﾞｰﾄﾌﾘｭｰﾑ コルゲートU字フリューム　B-1000*850		m	10			
暗渠排水管 暗渠排水管　φ100		m	10.1			
ﾊﾞｯｸﾎｳ運転	標準	日	0.806			単　23号
諸雑費(率+まるめ)		式	1			
合計						
単価						円／m

２次単価表

単価使用年月	2021.10
歩掛適用年月	2021.10
労務調整係数	1.000-00000　0.0　0

単　16号	水路工各種材料費	無し,有り,RC-40,3.4m3/10m,有り,16.5m2/10m,無し	単位	m	単位数量	10	単価	

名称・規格	条件	単位	数量	単価	金額	摘要
再生ｸﾗｯｼｬｰﾗﾝ RC-40		m3	4.08			
遮水ｼｰﾄ ゴム系　t=1mm		m2	18.15			
諸雑費(まるめ)		式	1			
合計						
単価						円／m

２次単価表

単価使用年月	2021.10
歩掛適用年月	2021.10
労務調整係数	1.000-00000　0.0　0

単　17号	構造物とりこわし	無筋構造物,人力施工,無し,無し	単位	m3	単位数量	1	単価	

名称・規格	条件	単位	数量	単価	金額	摘要
無筋構造物 昼間 人力施工 制約無		m3	1			
諸雑費(まるめ)		式	1			
合計						
単価						円／m3

２次単価表

単価使用年月	2021.10
歩掛適用年月	2021.10
労務調整係数	1.000-00000　0.0　0

単　18号	処分費(t)		単位	t	単位数量	100	単価	

名称・規格	条件	単位	数量	単価	金額	摘要
処分費 CO殻		t	100			
合計						
単価						円／t

２次単価表

単価使用年月	2021.10
歩掛適用年月	2021.10
労務調整係数	1.000-00000　0.0　0

単　19号	処分費(t)		単位	t	単位数量	100	単価	

名称・規格	条件	単位	数量	単価	金額	摘要
処分費 ｽｸﾗｯﾌﾟ控除		t	100			
合計						
単価						円／t

２次単価表

単価使用年月	2021.10
歩掛適用年月	2021.10
労務調整係数	1.000-00000　0.0　0

単　20号	ﾓﾉﾚｰﾙ仮設・撤去		単位	m	単位数量	100	単価	

名称・規格	条件	単位	数量	単価	金額	摘要
土木一般世話役		人				土木一般世話役　3.35人
特殊作業員		人				特殊作業員　3.35人
普通作業員		人				普通作業員　9人
諸雑費(率+まるめ)		式	1			20%
合計						
単価						円／m

２次単価表

単価使用年月	2021.10
歩掛適用年月	2021.10
労務調整係数	1.000-00000　0.0　0

単　21号	ﾓﾉﾚｰﾙ運転		単位	日	単位数量	1	単価	
名称・規格		条件	単位	数量	単価	金額	摘要	
軽油 1.2号			L	2.7				
普通作業員			人				普通作業員　2人	
合計								
単価							円／日	

２次単価表

単価使用年月	2021.10
歩掛適用年月	2021.10
労務調整係数	1.000-00000　0.0　0

単　22号	交通誘導警備員B		単位	人日	単位数量	1	単価	
名称・規格		条件	単位	数量	単価	金額	摘要	
交通誘導警備員B			人					
諸雑費(まるめ)			式	1				
合計								
単価							円／人日	

３次単価表

単価使用年月	2021.10
歩掛適用年月	2021.10
労務調整係数	1.000-00000　0.0　0

単　23号	ﾊﾞｯｸﾎｳ運転	標準	単位	日	単位数量	1	単価	

名称・規格	条件	単位	数量	単価	金額	摘要
運転手(特殊)		人				
軽油 1.2号		L	39			
ﾊﾞｯｸﾎｳ(ｸﾛｰﾗ)[標準･ｸﾚｰﾝ機能付き] 排ｶﾞｽ型(第2次) 山積0.28m3 1.7t吊	機械条件:供用　持込	供用日				
諸雑費(まるめ)		式	1			
合計						
単価						円／日

機労材集計リスト（機械）

工事名	Ｒ３馬土　平地すべり　つ・一宇平　山腹水路工事					
単価コード	名　称	規　格	単位	数量	金額	摘要
L001130001	ﾗﾌﾃﾚｰﾝｸﾚｰﾝ[油圧伸縮ｼﾞﾌﾞ型]	4.9t吊	日	5	150,000	
L001130004	ﾗﾌﾃﾚｰﾝｸﾚｰﾝ[油圧伸縮ｼﾞﾌﾞ型]	16t吊	日	0.049	1,870	
M000202100	ﾊﾞｯｸﾎｳ(ｸﾛｰﾗ)[標準･ｸﾚｰﾝ機能付き]	排ｶﾞｽ型(第2次) 山積0.28m3 1.7t吊	供用日	3.646	30,993	
M000301005	ﾀﾞﾝﾌﾟﾄﾗｯｸ[ｵﾝﾛｰﾄﾞ･ﾃﾞｨｰｾﾞﾙ]	10t積級	供用日	0.151	3,080	
M000302009	ﾄﾗｯｸ[ｸﾚｰﾝ装置付]	ﾍﾞｰｽﾄﾗｯｸ2t級 吊能力2.0t	供用日	0.812	4,895	
	合計額				190,838	

見積単価一覧表

工事名 ： R3馬土 平地すべり つ･一宇平 山腹水路工事

名称	規格	単位	単価	備考
処分費	CO殻	t	900	運搬距離 L=33.3km
処分費	スクラップ控除	t	−33,200	運搬距離 L=48.2km
資機材搬入搬出		日	30,000	

内			訳			
工　　種	種　　別	細　別	規　格	単位	数　量	摘　要
土　工						
	床　掘	土　砂		m3	25	
	埋　戻	土　砂		m3	11	
	水路内土砂撤去	土　砂		m3	44	
	構造物取壊し	コンクリート	無　筋	m3	2	
		コルゲートフリューム	B-900×800	m	11	
		コルゲートフリューム	B-1000×850	m	18	
	処分費	土　砂		m3	58	現場内処理
		コンクリート	無　筋	m3	2	
		コルゲートフリューム	B-900×800	kg	375	1号
		切　梁		kg	35	1号
		腹起し		kg	143	1号
		コルゲートフリューム	B-1000×850	kg	653	2号
		切　梁		kg	61	2号
		腹起し		kg	229	2号
		合計		kg	1497	スクラップ控除
水路工						
	1工区水路工	コルゲートフリューム	B-900×800	m	11	
		切　梁	L50×50×4	kg	34	
		腹起し	L50×50×4	kg	143	
		ボルト・ナット	M14×35	組	163	
		コンクリート	σck=18kN/mm2	m3	0.9	
		型枠	無筋構造物	m2	2	
		目地材	歴性質　t＝10	m2	0.1	
		基礎材	RC-40 t=100	m2	9	
		排水管	有孔管 Φ100	m	11	
		フィルター材	RC40	m3	3	
		遮水シート	t＝1.0mm	m2	17	
		基面整生	土砂	m2	10	

内			訳			
工　　種	種　　別	細　別	規　格	単位	数　量	摘　要
	2工区水路工	コルゲートフリューム	B-1000×850	m	18	
		切　梁	L50×50×4	kg	67	
		腹起し	L50×50×4	kg	229	
		ボルト・ナット	M14×35	組	279	
		コンクリート	σck=18kN/mm2	m3	1.4	
		型枠	無筋構造物	m2	4	
		目地材	歴性質　t＝10	m2	0.1	
		基礎材	RC-40 t=100	m2	14	
		排水管	有孔管 Φ100	m	18	
		フィルター材	RC40	m3	6	
		遮水シート	t＝1.0mm	m2	29	
		基面整生	土砂	m2	18	
仮設備工		モノレール	500kg	m	70	
		ラフテレーンクレーン	4.9t吊り	日	5	
交通管理工		交通誘導員		人	10	

土工総括表

種別	細別	1工区水路工	2工区水路工	1工区支線水路工	2工区支線水路工	数　量
床　掘	土砂	9.35	15.84	−	−	25.19
埋　戻	土砂	4.18	7.04	−	−	11.22
構造物取壊し	コンクリート	0.88	1.41	−	−	2.29
	コルゲートフリューム	11.00	17.60	−	−	28.60
水路内土砂撤去	土砂	14.19	17.32	8.10	4.19	43.80

処分費	土砂（現地敷ならし）	25.19+43.80−11.22	57.77	m3
	コンクリート	0.88+1.41	2.29	m3
	1号コルゲートフリューム	11×34.1	375.10	kg
	2号コルゲートフリューム	17.6×37.1	652.96	kg
	1号　切梁(3.16kg/m)	11×3.16	34.76	kg
	1号　腹起し(6.51kg/m)	11×6.51×2	143.22	kg
	2号　切梁(3.49kg/m)	17.6×3.49	61.42	kg
	2号　腹起し(6.51kg/m)	17.6×6.51×2	229.15	kg
	スクラップ控除合計		1496.62	kg

水路工 数 量 計 算 書

1 号 水 路 工 S=1:20

（コルゲートフリューム B-900×800 t=1.6）

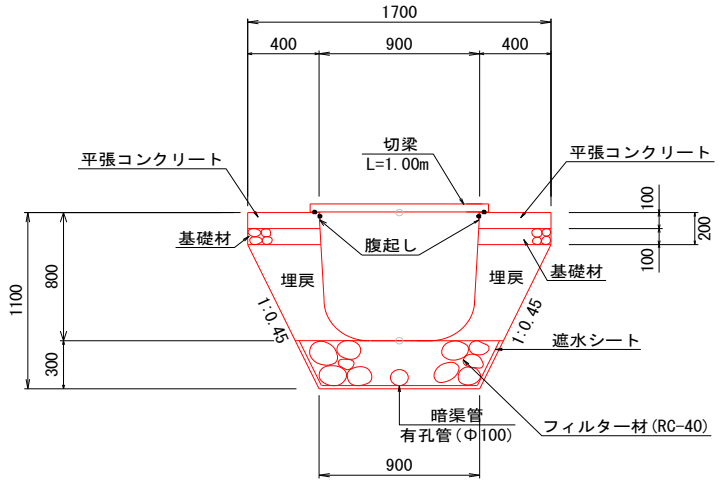

名　　称	規　格	算　　式	単位	数 量	摘 要
1号水路工	全体数量	実延長 L＝11m			
コルゲートフリューム	t=1.6	34.1kg/m B-900×800	m	11.00	
切　梁	L50×50×4	L＝0.992m@1.0m 31.35×1/10×11	kg	34.49	
腹 起 し	L50×50×4	130.20×1/10×11	kg	143.22	
ボルト・ナット	M14×35	148.3×1/10×11	組	163.13	
コンクリート	σck=18N/mm2	0.80×1/10×11	m3	0.88	
型枠	小型構造物	2.0×1/10×11	m2	2.20	
目地材	瀝青繊維質 t=10mm	0.08×1/10×11	m2	0.09	
基礎材	t＝100 RC-40	8.00×1/10×11	m2	8.80	
暗渠管	有孔管 Φ100	10.00×1/10×11	m	11.00	
フィルター材	RC-40	3.1×1/10×11	m3	3.41	
遮水シート	t=1.0mm	15.58×1/10×11	m2	17.14	
基面整生	土砂	9.00×1/10×11	m2	9.90	
コンクリート取壊し	無筋	0.8×1/10×11	m3	0.88	
既設コルゲート フリューム撤去	t=1.6	B-900×800	m	11.00	
施工延長			m	11.00	

水路工 数 量 計 算 書

2 号 水 路 工 S=1:20

（コルゲートフリューム B-1000×850 t=1.6）

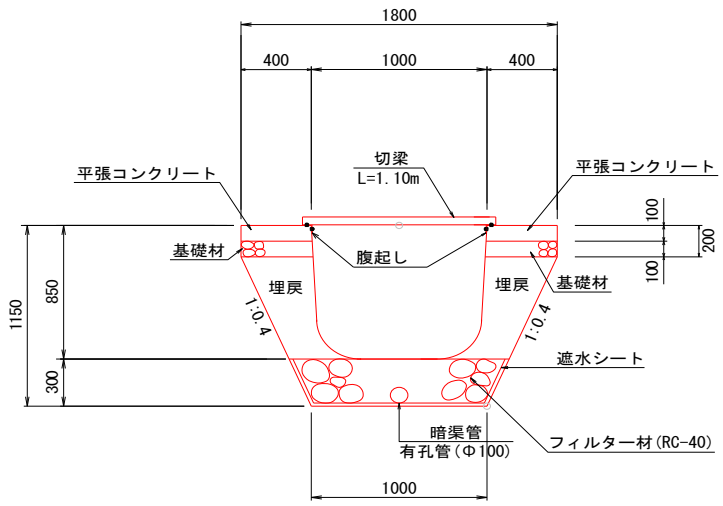

名　称	規　格	算　式	単位	数 量	摘 要
2号水路工	全体数量	実延長 L＝17.6m			
コルゲートフリューム	t=1.6	37.1kg/m B-1000×850	m	17.60	
切　梁	L50×50×4	L＝1.092m@1.0m 38.11×1/10×17.6	kg	67.07	
腹 起 し	L50×50×4	130.20×1/10×17.6	kg	229.15	
ボルト・ナット	M14×35	158.3×1/10×17.6	組	278.61	
コンクリート	σck=18N/mm2	0.80×1/10×17.6	m3	1.41	
型枠	小型構造物	2.0×1/10×17.6	m2	3.52	
目地材	歴性質 t=10mm	0.08×1/10×17.6	m2	0.14	
基礎材	t＝100 RC-40	8.00×1/10×17.6	m2	14.08	
暗渠管	有孔管 Φ100	10.00×1/10×17.6	m	17.60	
フィルター材	RC-40	3.4×1/10×17.6	m3	5.98	
遮水シート	t=1.0mm	16.46×1/10×17.6	m2	28.97	
基面整生	土砂	10.00×1/10×17.6	m2	17.60	
コンクリート取壊し	無筋	0.8×1/10×17.6	m3	1.41	
既設コルゲート フリューム撤去	t=1.6	B-1000×850	m	17.60	
施工延長		3.80+6.60+7.20	m	17.60	

水路工 数 量 計 算 書

1 号 水 路 工 S=1:20

（コルゲートフリューム B-900×800 t=1.6）

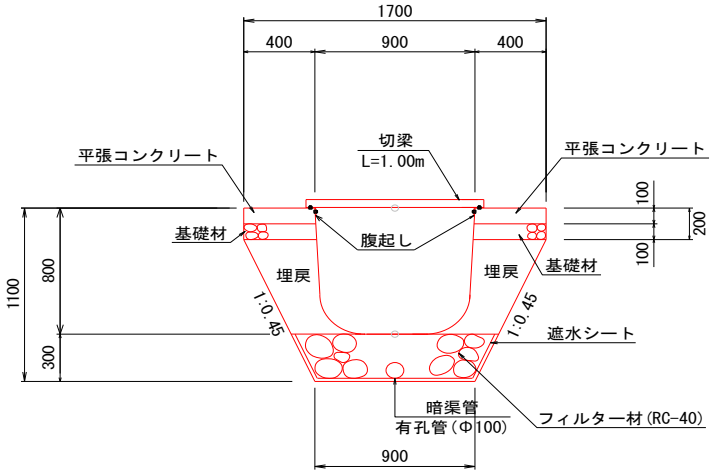

名　　称	規　格	算　　式	単位	数 量	摘 要
1号水路工	10.0m当り				
コルゲートフリューム	t=1.6	31.35kg/m B-900×800	m	10.00	
切　梁	L50×50×4	L＝0.992m@1.0m 3.16×0.992×10.0	kg	31.35	
腹 起 し	L50×50×4	6.51×10.0×2	kg	130.20	
ボルト・ナット	M14×35	14.83組/m 14.83×10	組	148.30	
コンクリート	σck=18N/mm2	0.40×0.10×10.0×2	m3	0.80	
型 枠	小型構造物	0.10×10.0×2	m2	2.00	
目地材	瀝青繊維質 t=10mm	0.80×1/10	m2	0.08	
基礎材	t＝100 RC-40	0.40×10.0×2	m2	8.00	
暗渠管	有孔管 Φ100		m	10.00	
フィルター材	RC-40	0.31×10.0	m3	3.10	
遮水シート	t=1.0mm	(0.30×1.097×2+0.90)×10.0	m2	15.58	
基面整生	土砂	0.90×10.0	m2	9.00	
コンクリート取壊し	無筋	0.40×0.10×10.0×2	m3	0.80	
既設コルゲート フリューム撤去	t=1.6	B-900×800	m	10.00	

水路工 数 量 計 算 書

2 号 水 路 工 S=1:20

（コルゲートフリューム B-1000×850 t=1.6）

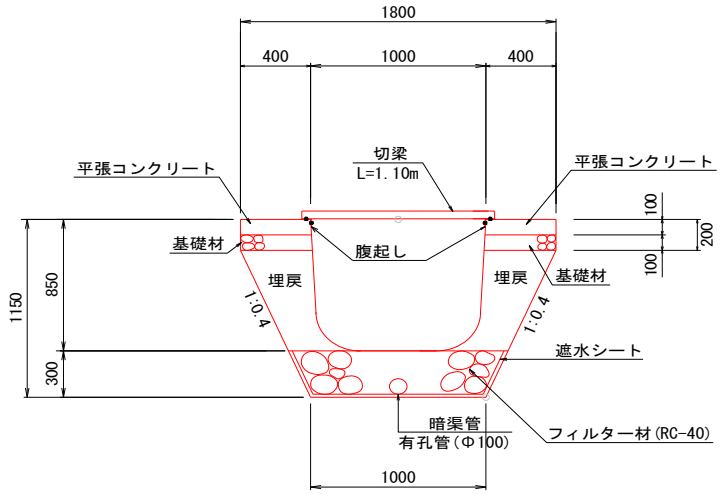

名　　称	規　格	算　　式	単位	数 量	摘 要
2号水路工	10.0m当り				
コルゲートフリューム	t=1.6	37.1kg/m B-1000×850	m	10.00	
切　梁	L50×50×4	L＝1.092m@1.0m 3.49×1.092×10.0	kg	38.11	
腹 起 し	L50×50×4	6.51×10.0×2	kg	130.20	
ボルト・ナット	M14×35	15.83組/m 15.83×10	組	158.30	
コンクリート	σck=18N/mm2	0.40×0.10×10.0×2	m3	0.80	
型 枠	小型構造物	0.10×10.0×2	m2	2.00	
目地材	瀝青繊維質 t=10mm	0.80×1/10	m2	0.08	
基礎材	t＝100 RC-40	0.40×10.0×2	m2	8.00	
暗渠管	有孔管 Φ100		m	10.00	
フィルター材	RC-40	0.34×10.0	m3	3.40	
遮水シート	t=1.0mm	(0.30×1.077×2+1.00)×10.0	m2	16.46	
基面整生	土砂	1.00×10.0	m2	10.0	
コンクリート取壊し	無筋	0.40×0.10×10.0×2	m3	0.80	
既設コルゲート フリューム撤去	t=1.6	B-1000×850	m	10.00	

水路工 数 量 計 算 書

1 号 支 線 水 路 工　S=1：20

（コルゲートフリューム　D-400×200　t=1.6）

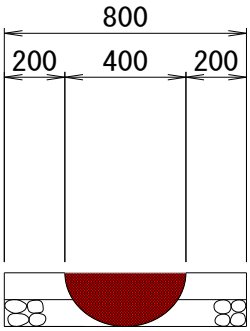

10.0m当り

名　　称	規　　格	単 位	数　　量
土砂撤去	土砂	m3	0.63

名　　称	規　格	算　　式	単位	数 量	摘 要
1号支線水路工	10.0m当り				
土砂撤去	土砂		m3	0.63	

水路工 数 量 計 算 書

2号支線水路工　S=1:20

（コルゲートフリューム　D-700×350　t=1.6）

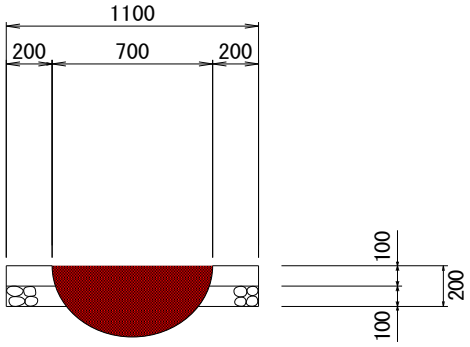

10.0m当り

名　称	規　格	単 位	数　量
土砂撤去	土砂	m3	1.92

名　称	規　格	算　式	単位	数 量	摘 要
2号支線水路工	10.0m当り				
土砂撤去	土砂		m3	1.92	

水路工

土 工 数 量 計 算 書

測　　点	延長	土砂撤去								
		断　面		数　量						
1-2号水路	3.50	0.66		2.31						
1-4号水路	18.00	0.66		11.88						
1-3-1号水路	53.00	0.06		3.18						
1-4-1号水路	42.00	0.06		2.52						
1-6-1号水路	40.00	0.06		2.40						
小計				22.29						
2-7号水路	12.00	0.79		9.48						
2-8号水路	4.00	0.79		3.16						
2-10号水路	2.20	0.79		1.74						
2-12号水路	2.00	0.79		1.58						
NO.7帯工	0.80	0.85		0.68						
NO.8帯工	0.80	0.85		0.68						
2-7-2号水路	12.00	0.19		2.28						
2-7-4号水路	3.60	0.19		0.68						
2-7-5号水路	5.00	0.19		0.95						
③帯工	0.50	0.3		0.14						
④帯工	0.50	0.3		0.14						
小計				21.51						
合計				43.80						